söderåsens MILJÖFÖRBUND
Klippan • Perstorp • Svalöv • Örkelljunga

Underlag för utformning av markbädd

Typ av markbädd

☐ Markbädden läggs under befintlig marknivå (enligt figur A)

☐ Upplyft markbädd (enligt figur B)

Figur A

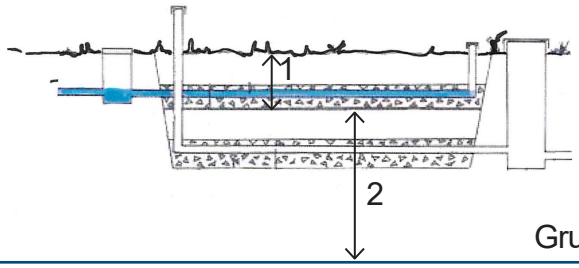

Figur B

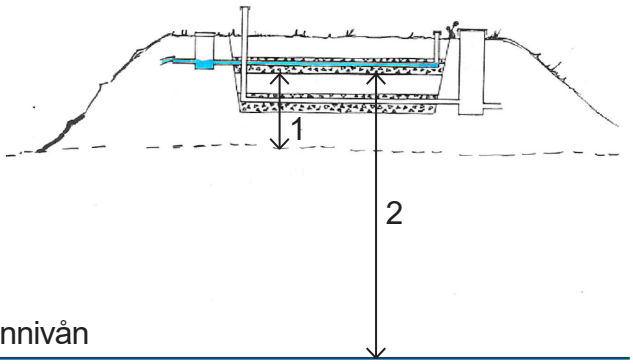

Grundvattennivån

Avstånd till mark och grundvatten

1 Infiltrationsytans* placering i förhållande till befintlig marknivå
Infiltrationsytan anläggs ..... meter **under** befintlig marknivå
Infiltrationsytan anläggs ..... meter **över** befintlig marknivå
2 Infiltrationsytans* anläggs .....meter från högsta grundvattennivå eller berg.

*Infiltrationsytan är ytan under spridningslagret

Bottenytan

Figur 1

Ledningens lutning
0 mm/m

Figur 2

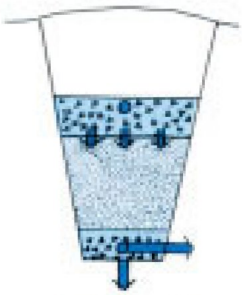

Bottens och
ledningens lutning
5 mm/m

Figur 3

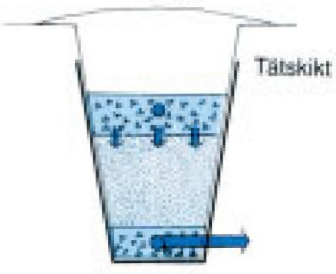

Ledningens lutning
5 mm/m

Längd: ……meter Bredd:……meter Total yta: .....kvadratmeter

☐ Bottenytan anläggs helt plan och så bred som möjligt (figur 1)

☐ Bottenytan anläggs med en lutning på 5 ‰ och bredden anläggs så liten som möjligt (figur 2)

☐ Tät markbädd kommer anläggas (figur 3) Tätskiktet består av:.....ange material.

☐ Tätskiktet omsluter hela markbädden

☐ Annan utformning, nämligen:…….....

De olika lagren

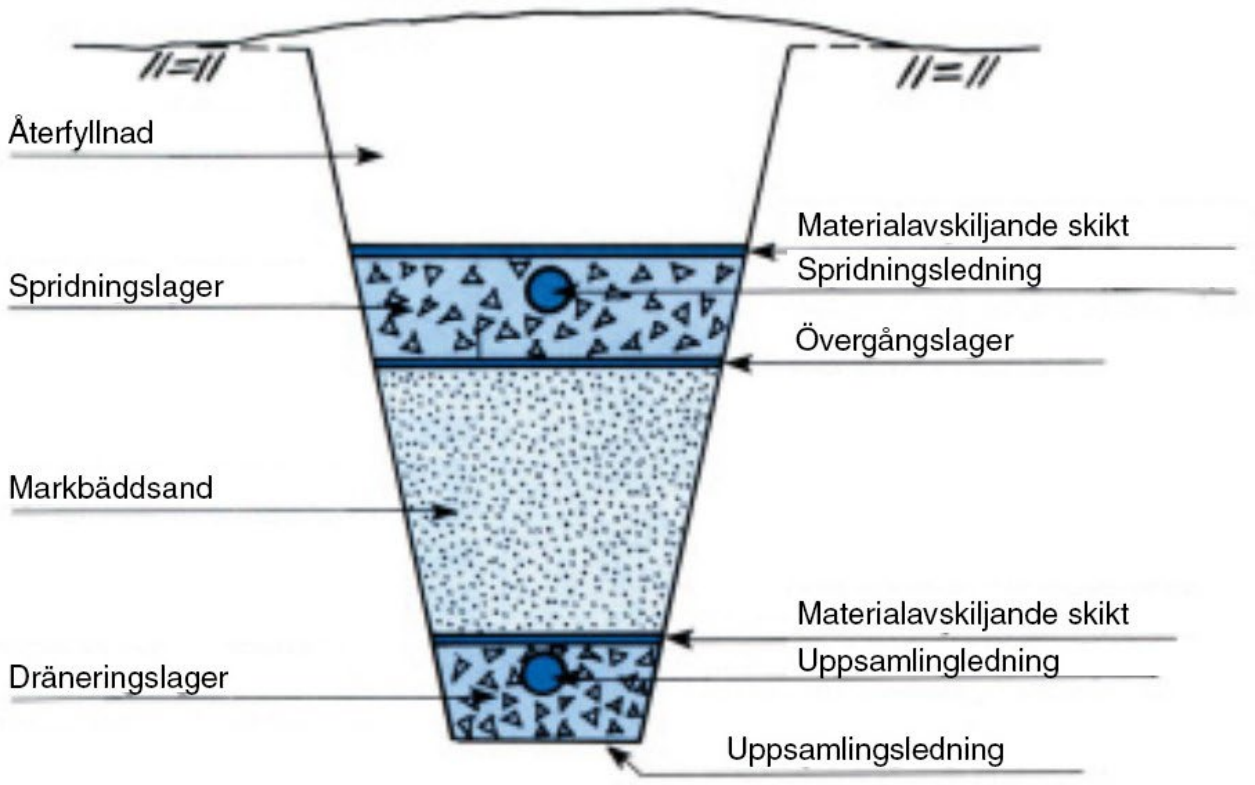

1. Uppsamlings- och dräneringslager
Tjocklek: ..... cm
Material under ledningen: ..... cm
Material över ledningen:..... cm
Materialets fraktion:… ..... mm
☐ Materialet är tvättat

2. Uppsamlingsledning
Antal:..... stycken
Längd:..... meter per ledning
Avstånd mellan ledningar:..... meter
Avstånd från ledning till ytterkant: ..... meter
Lutning:..... ‰

3. Materialavskiljande skikt (undre)
Tjocklek:..... cm
Materialets fraktion:… .....mm

4. Markbäddsand
Materialets fraktion:… ..... mm
Tjocklek:..... cm

5. Övergångslager
Materialets fraktion:… ..... mm
Tjocklek:..... cm

6. Spridningslager
Total tjocklek:..... cm
Tjocklek över spridarledning:.....cm
Tjocklek under spridarledning:..... cm
Materialets fraktion:… ..... mm
☐ Materialet är tvättat

7. Spridningsledningar
Antal:..... stycken
Längd:..... meter per ledning
Avstånd mellan ledningar:..... meter
Avstånd från ledning till ytterkant: ..... meter
Lutning:..... ‰

8. Materialavskiljande skikt (övre)
☐ Geotextil eller fiberduk
☐ Finsingel 4-8 mm
☐ Isoleringsmaterial
☐ Annat:……

9. Återfyllnad
Tjocklek:..... meter
☐ Ytan görs något förhöjd för att förhindra ytvatteninträngning

Brunnar och ledningar

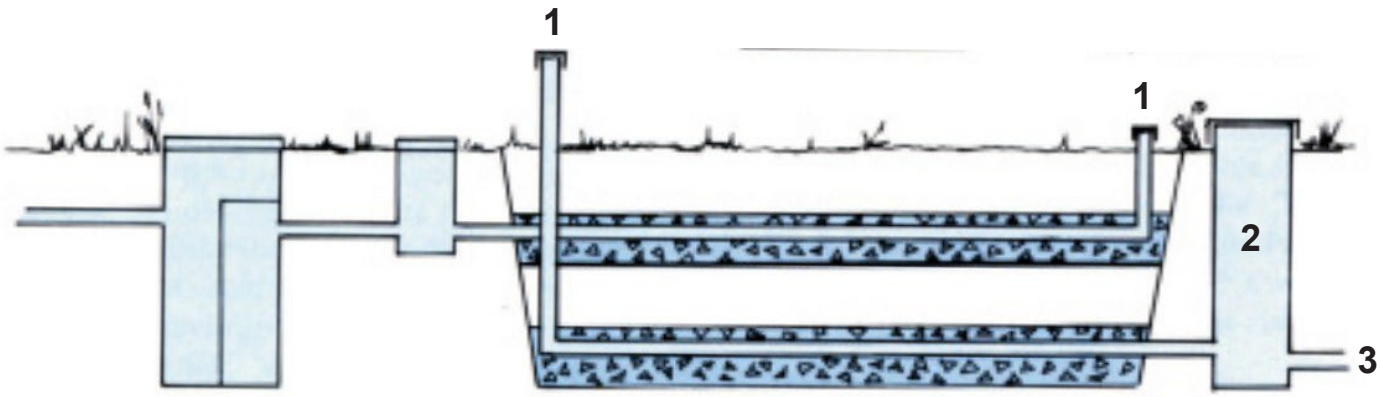

1. Luftningsrör
Antal:..... stycken
☐ Luftning på uppsamlingsledning
☐ Dras upp över förväntat snödjup

2. Inspektions-/uppsamlingsbrunn
☐ Inspektionsbrunn eller uppsamlingsbrunn kommer att finnas
Diameter:..... cm

3. Utloppsledning
☐ Dräneringsledning
☐ Tätt markavloppsrör
Lutning: .....‰ (bör vara minst 3 ‰)
Leds till…..... (åkerdränering, dike, öppet vattendrag, fosforfilter etc.)